

Módulo Inteligente para la corrección del factor potencia

Ficha Técnica

Descripción

Los Módulos Inteligentes para la corrección del factor potencia son nueva generación de equipos de compensación de potencia reactiva de baja tensión, Integran un módulo de visualización para control y medición, un módulo de interruptor compuesto (módulo de interruptor síncrono), una unidad de protección de disyuntor, condensadores, con sensores de temperatura.

Simplifica el cableado, la instalación y facilita el mantenimiento.

El condensador de potencia inteligente puede utilizarse como una sola unidad o conectarse a una red para múltiples unidades.

Múltiples módulos trabajan de forma conjunta, conectados mediante interfaces de comunicación, generando automáticamente un equipo maestro mientras los demás operan como esclavos, formando un sistema de operación coordinado.

Si ocurre una falla en algún módulo esclavo, este se desconecta automáticamente sin afectar el funcionamiento del resto del sistema.

En caso de falla del equipo maestro, este se retira automáticamente y uno nuevo es asignado entre los equipos esclavos restantes, restableciendo el sistema.

No requiere controlador externo, puede funcionar como una unidad independiente y adopta un modo de control descentralizado, lo que evita que una falla en el controlador afecte a todo el sistema y provoque su paralización.

Estructura

3	CC	0025K	480V
Trifásico	Capacitor cilíndrico /SI: Solución inteligente	025 kVAr	Voltaje de operación

Ventajas

- Adopta una estructura integrada
- Diseño modular y compacto
- Fácil de expandir
- Alta confiabilidad
- Interruptor de protección
- Cableado simple
- Red inteligente
- Pantalla de control y medición
- Capacidad de monitoreo
- Protección temperatura

Tabla de produtos

Referencia	Capacidad kVAr/60Hz		Dimensiones		Pasos kVAr	Corriente In
	480V	525V	h	L x W		
3SI0010K480V	10.00	11.96	208	390x80	5+5	18.04
3SI0015K480V	15.00	17.94	262	390x80	10+5	27.06
3SI0020K480V	20.00	23.93	262	390x80	10+10	36.09
3SI0025K480V	25.00	29.91	262	390x80	15+10	45.11
3SI0030K480V	12.50	35.89	308	390x80	20+10	54.13
3SI0040K480V	40.00	47.85	308	390x80	20+20	72.17
3SI0050K480V	50.00	59.81	308	390x80	25+25	90.21
TCSIS2						



Módulo Inteligente para la corrección del factor potencia

Ficha Técnica

Espicificaciones Técnicas

Protecciones:

- Cuenta con múltiples protecciones como sobretensión, subtensión, sobrecorriente, subcorriente, y sobretemperatura.
- Si se excede el límite, se debe desconectar el interruptor del condensador. Una vez que los parámetros se normalizan, el equipo puede reanudar su funcionamiento normal.
- La protección de temperatura detecta la temperatura interna de los capacitores durante su funcionamiento, lo que ayuda a prolongar la vida útil de los capacitores.
- Emplea tecnología de conmutación sincrónica que permite la conexión en el cruce por cero del voltaje y la desconexión en el cruce por cero de la corriente, lo que minimiza el impacto de las corrientes de arranque sobre los capacitores.
- Soporta una tensión superior a 3000 VAC, una vida útil de conmutación mayor a 1 millón de ciclos, y puede soportar impactos de corriente de conmutación superiores a 100 veces la corriente nominal, con un tiempo de respuesta inferior a 20 ms.

Diagrama de Cableado:

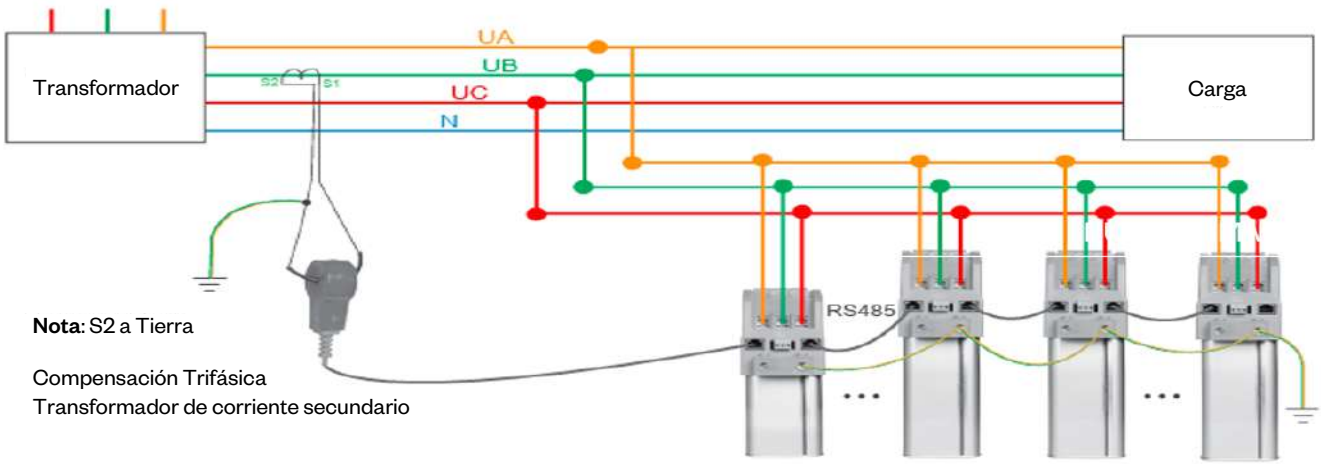

Nota: S2 a Tierra

Compensación Trifásica
Transformador de corriente secundario